IASO®

Better Outside

FICHE TECHNIQUE | FRANÇAIS | STORES | SANS COFFRE | AUREA LITE



INDEX —

02 DESCRIPTION
02 CARACTÉRISTIQUES TECHNIQUES
02 DIMENSIONS
02 MATÉRIAUX PRINCIPAUX
02 OPTIONS D'INSTALLATION
02 ÉCLAIRAGE
03 SUPPORT DIMESIONS
03 DIAGRAMME DE PROJECTION
04 VUE ÉCLATÉE
05 CLASSIFICATION DU PRODUIT
05 SOURCES DE CONNAISSANCE
05 CLASSIFICATION SELON LE VENT
05 CLASSIFICATION SELON LES PRÉCIPITATIONS
06 COMPATIBILITÉ DES MOTEURS
06 COMPATIBILITÉ MOTEUR-TUBE (Ø)
06 MOTORISATION
07 CONFIGURATION BÂCHE ACRYLIQUE
07 CONFIGURATION BÂCHE PALSTIQUE
08 ÉMETTEURS
10 OPTIONS ET ACCESSOIRES

IASO, S.L. se réserve le droit de modifier ses produits à tout moment, à sa seule discrétion et sans préavis, conformément aux droits d'Accès, de Rectification, d'Annulation et d'Opposition, régis par la « Loi Organique 3/2018 du 5 décembre 2018 relative à la Protection des Données et à la Garantie des Droits Numériques » (LOPDGDD). Toute modification effectuée par l'utilisateur final ou par des techniciens non autorisés par IASO, S.L. (manipulation, modifications techniques, etc.) sur le produit ou sur l'un de ses composants pendant la période de garantie entraînera l'annulation immédiate de la garantie ; dans ce cas, IASO, S.L. sera exclue de toute responsabilité et de toute obligation directe ou indirecte découlant de l'intervention non autorisée.

DESCRIPTION

AUREA LITE est un store simple, idéal pour les zones protégées du vent. Sa composition et son esthétique sont si épurées que le store passe presque inaperçu.

CARACTÉRISTIQUES TECHNIQUES

- Store à bras extensibles
- Bras invisibles à chaîne
- Ouverture manuelle avec machine 9:1 et manvelle
- Pose frontale, au plafond ou entre murs
- Système avec supports indépendants

DIMENSIONS

LIGNE	min. 2,00m - max. 5,00m
SAILLIE	min. 1,60m - max. 2,60m

MATÉRIAUX PRINCIPAUX

- Profils en aluminium extrudé
- Supports en aluminium moulé
- Visserie INOX
- Tissu acrylique 300 gr/m² ou 360 gr/m² (autres: consulter)
- Chaîne des bras en acier inoxydable

OPTIONS D'INSTALLATION

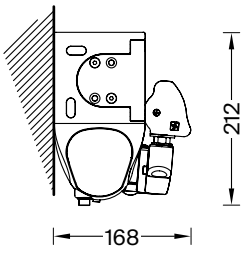

Frontale
Inclinaison 5° - 90°

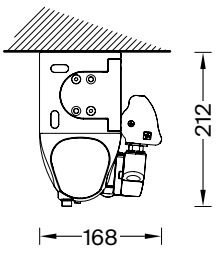

Plafond
Inclinaison 5° - 90°

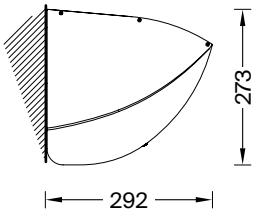

Avec auvent

ÉCLAIRAGE

BRAS	COFFRE	CACHES LATÉRAUX
Non	Non	Non

SUPPORT DIMENSIONS

Support mural / au plafond
Cotes en mm

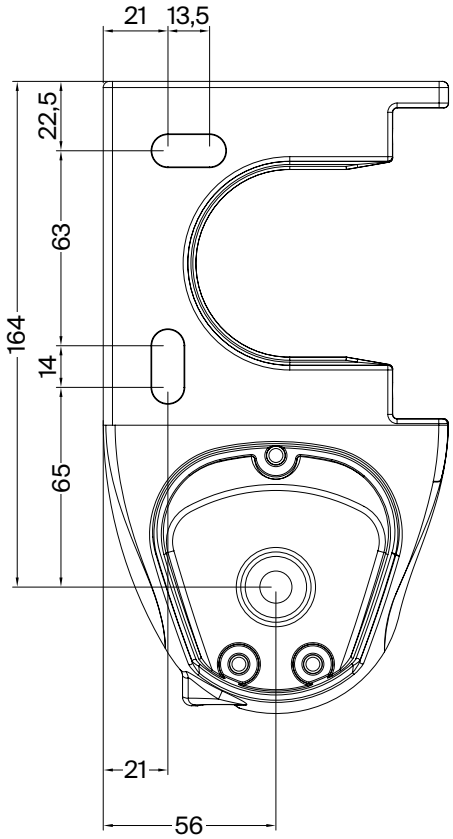

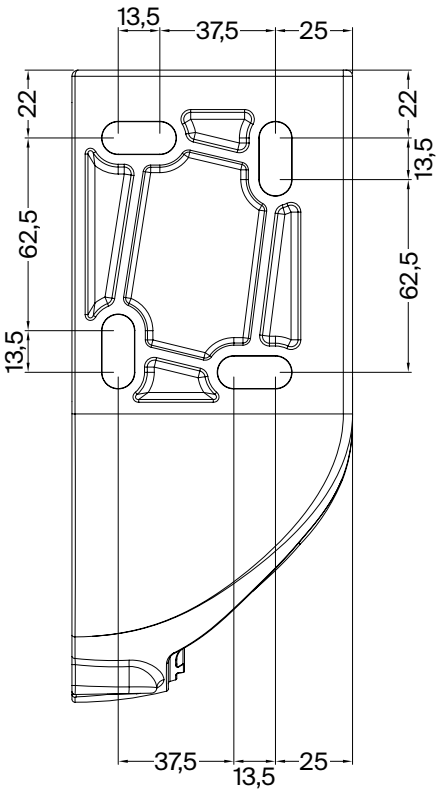

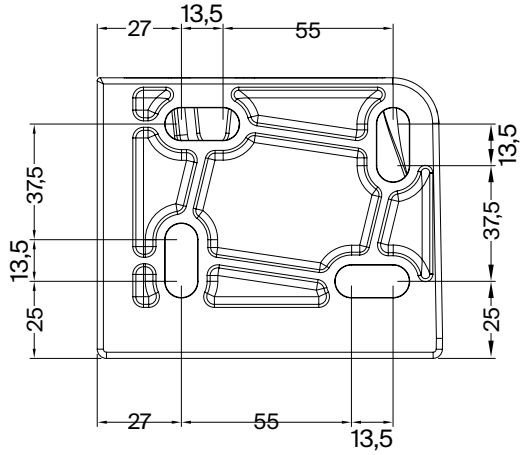

DIAGRAMME DE PROJECTION

Montage mural / au plafond

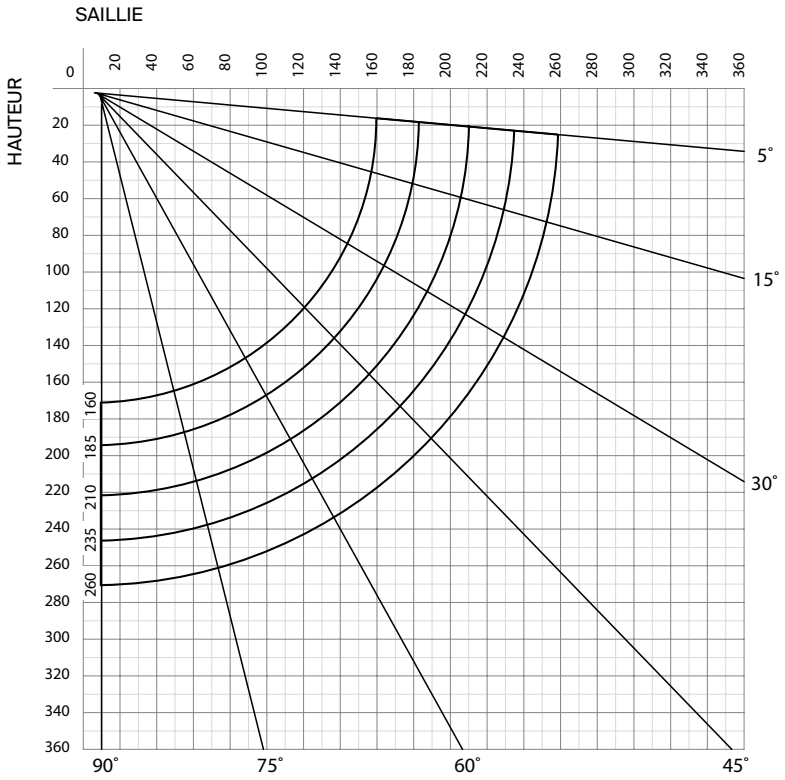

VUE ÉCLATÉE

1 Réducteur mécanique
2 Manivelle
3 Barre d'enroulement
4 Bague avec axe carré 13 x 35mm.
5 Bras avec câble "LITE"
6 Glissières pour bras
7 Barre de charge Ts
8 Capuchons pour barre de charge
9 Glissières de repli de bras
10 Auvent
11 Capuchons pour auvent
12 Joint
13 Support murale pour auvent
27 Bague avec ouverture Ø14 mm
28 Kit support complet
29 Couvercle de mécanisme réducteur 9:1

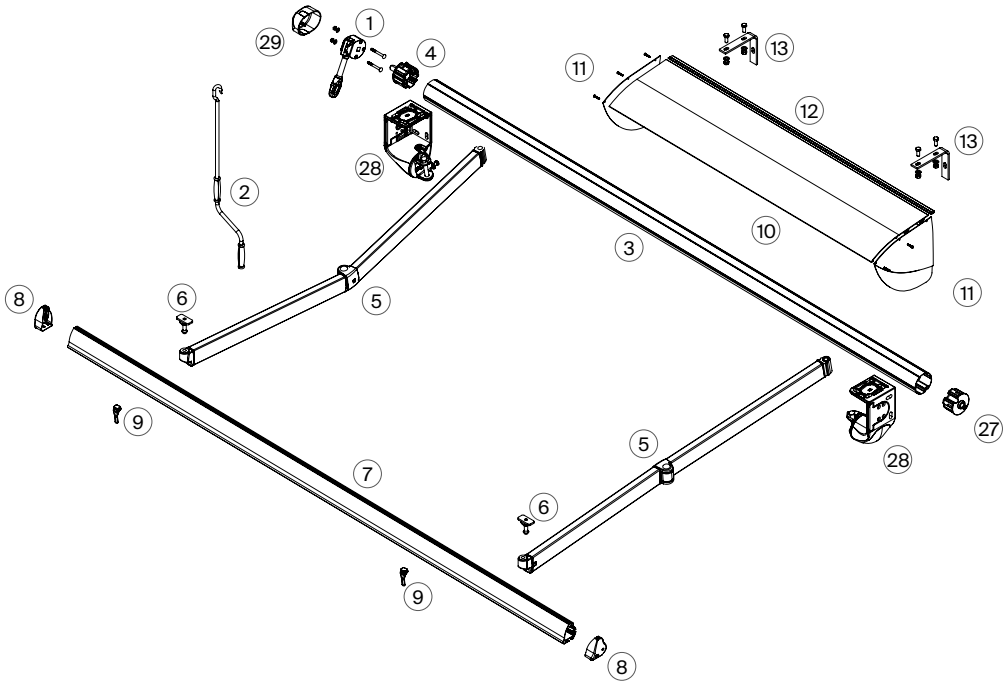

CLASSIFICATION DU PRODUIT

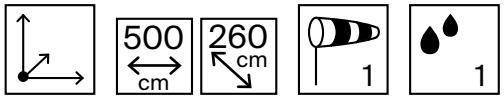

SOURCES DE CONNAISSANCE

Pour la réalisation de l'étude, les données suivantes sont disponibles :

- Géométrie et matériaux de tous les éléments qui composent le parasol.
- Normes spécifiques applicables :

  UNE EN 1999-1-1 Eurocode 9 : Conception des structures en aluminium.
  UNE EN 13561 : Stores extérieurs et stores bannes. Exigences de performance, y compris la sécurité.

CLASSIFICATION SELON LE VENT



CLASSE	Échelle Beaufort	Vitesse du vent		Pression	Situation environnementale
1	0	0 - 1 km/h	0.0 - 0.3 m/s	0.05 N/m²	Calme
	1	1 - 5 km/h	0.3 - 1.4 m/s	1.21 N/m²	Très légère brise
	2	6 - 11 km/h	1.7 - 3.1 m/s	5.84 N/m²	Légère brise
	3	**12 - 19 km/h**	**3.4 - 5.3 m/s**	**17.41 N/m²**	**Brise modérée**
2	4	20 - 28 km/h	5.6 - 7.8 m/s	37.81 N/m²	Vent modéré
3	5	29 - 38 km/h	8.1 - 10.6 m/s	69.64 N/m²	Vent soutenu

CLASSIFICATION SELON LES PRÉCIPITATIONS



CLASSE	Intensidad media en una hora (mm/h)	Situation environnementale
1	**≤ 2**	**Faibles**
2	> 2 y ≤ 15	Modérées

CLASSIFICATION SELON LE VENT

CLASSE	LIGNE (m)						
SAILLIE (m)	2,00	2,50	3,00	3,50	4,00	4,50	5,00
1,60	1	1	1	1	1	1	1
1,85		1	1	1	1	1	1
2,10		1	1	1	1	1	1
2,35			1	1	1	1	1
2,60			1	1	1	1	1

COMPATIBILITÉ DES MOTEURS

MOTOR COMPATIBLE	
Somfy Sunilus io	Simu ST Star

COMPATIBILITÉ MOTEUR-TUBE (Ø)

COUPLE MOTOR (Nm)	MOTEUR (mm)	TUBE (mm)
≤50	Ø50	Ø70 y Ø80
>50	Ø60	Ø80

MOTORISATION (Nm)

Couple Motor (Nm)	LIGNE (m)						
SAILLIE (m)	2,00	2,50	3,00	3,50	4,00	4,50	5,00
1,60	30	30	30	30	30	30	30
1,85		30	30	30	30	30	30
2,10		30	30	30	30	30	30
2,35			35	35	35	35	35
2,60			35	35	35	35	35

CONFIGURATION BÂCHE ACRYLIQUE

	LIGNE (m)						
SAILLIE (m)	2,00	2,50	3,00	3,50	4,00	4,50	5,00
1,60	2/2/60*/ TS1	2/2/60*/ TS1	2/2/60*/ TS1	2/2/60*/ TS1	2/2/60*/ TS1	2/2/70/ TS1	2/2/70/ TS3
1,85		2/2/60*/ TS1	2/2/60*/ TS1	2/2/60*/ TS1	2/2/60*/ TS1	2/2/70/ TS1	2/2/70/ TS3
2,10		2/2/60*/ TS1	2/2/60*/ TS1	2/2/60*/ TS1	2/2/60*/ TS1	2/2/70/ TS1	2/2/70/ TS3
2,35			2/2/60*/ TS1	2/2/60*/ TS1	2/2/60*/ TS1	2/2/70/ TS1	2/2/70/ TS3
2,60			2/2/60*/ TS1	2/2/60*/ TS1	2/2/60*/ TS1	2/2/70/ TS1	2/2/70/ TS3

* Bras / Supports / Ø Tube d'enroulement / Barre de charge
Tous les tubes de Ø60 mm doivent être de Ø70 mm si le store est motorisé.

CONFIGURATION BÂCHE PLASTIQUE

	LIGNE (m)						
SAILLIE (m)	2,00	2,50	3,00	3,50	4,00	4,50	5,00
1,60	2/2/80/ TS1	2/2/80/ TS1	2/2/80/ TS1	2/2/80/ TS1	2/2/80/ TS1	2/2/80/ TS1	2/2/80/ TS3
1,85		2/2/80/ TS1	2/2/80/ TS1	2/2/80/ TS1	2/2/80/ TS1	2/2/80/ TS1	2/2/80/ TS3
2,10		2/2/80/ TS1	2/2/80/ TS1	2/2/80/ TS1	2/2/80/ TS1	2/2/80/ TS1	2/2/80/ TS3
2,35			2/2/80/ TS1	2/2/80/ TS1	2/2/80/ TS1	2/2/80/ TS1	2/2/80/ TS3
2,60			2/2/80/ TS1	2/2/80/ TS1	2/2/80/ TS1	2/2/80/ TS1	2/2/80/ TS3

* Bras / Supports / Ø Tube d'enroulement / Barre de charge

ÉMETTEURS

SOMFY SITUO 1	
Fréquence	IO 868 MHz
Canaux	1
Alimentation	CR2032 3V
Portée radio	50 m (20 m intérieur)
Indice de protection	IP30
Dimensions	139 × 42 × 16 mm

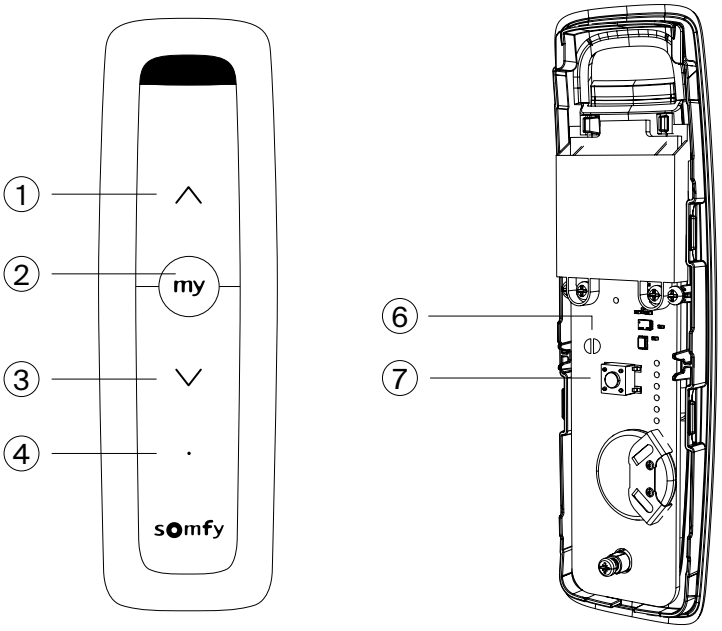

1. Bouton Monter / Activer / Ouvrir
2. Bouton STOP/my
3. Bouton Descendre / Désactiver / Fermer
4. Voyant d'activation du bouton
6. Sélecteur de mode autonome spécifique
7. Bouton PROG

SOMFY SITUO 5	
Fréquence	IO 868 MHz
Canaux	5
Alimentation	CR2430 3V
Portée radio	50 m (20 m intérieur)
Indice de protection	IP30
Dimensions	139 × 42 × 16 mm

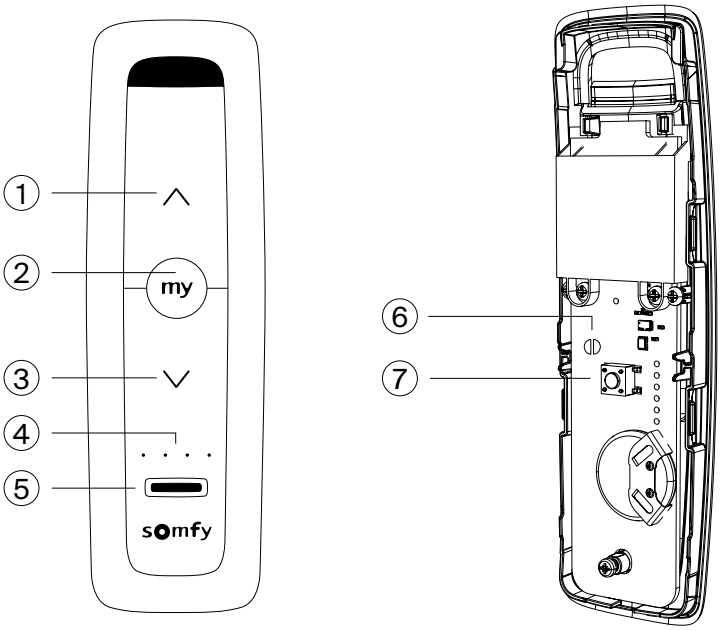

1. Bouton Monter / Activer / Ouvrir
2. Bouton STOP/my
3. Bouton Descendre / Désactiver / Fermer
4. Voyants d'activation du bouton et de sélection de groupe
5. Sélecteur de groupe
6. Sélecteur de mode autonome spécifique
7. Bouton PROG

* Les émetteurs Somfy sont exclusivement compatibles avec les moteurs Somfy, et les émetteurs Simu exclusivement avec les moteurs Simu.

SIMU MOBILE 1C	
Fréquence	433,42 MHz
Canaux	1
Alimentation	CR2430 3V
Portée radio	50 m (20 m intérieur)
Indice de protection	IP30
Dimensions	125 × 40 × 15 mm

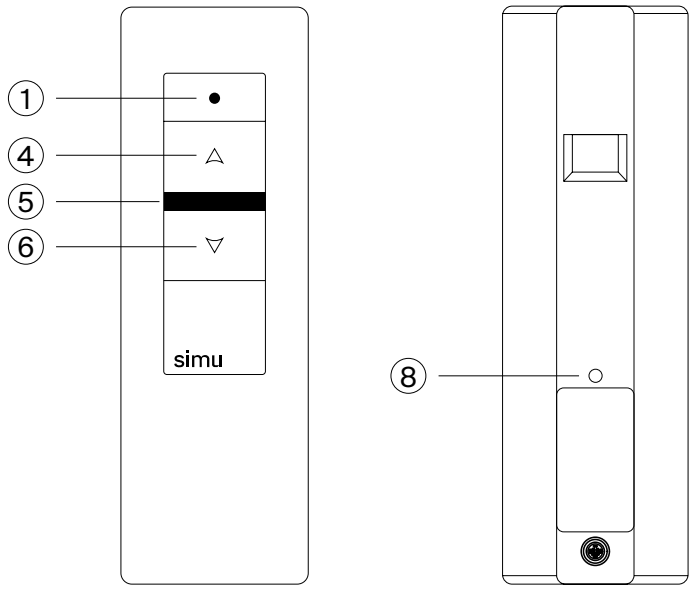

1. Voyant de transmission
4. Bouton de commande UP
5. STOP / bouton de commande P.I.
6. Bouton de commande DOWN
8. Bouton de programmation «PROG»

SIMU MOBILE 5C	
Fréquence	433,42 MHz
Canaux	5
Alimentation	CR2430 3V
Portée radio	50 m (20 m intérieur)
Indice de protection	IP30
Dimensions	125 × 40 × 15 mm
Écran	Oui

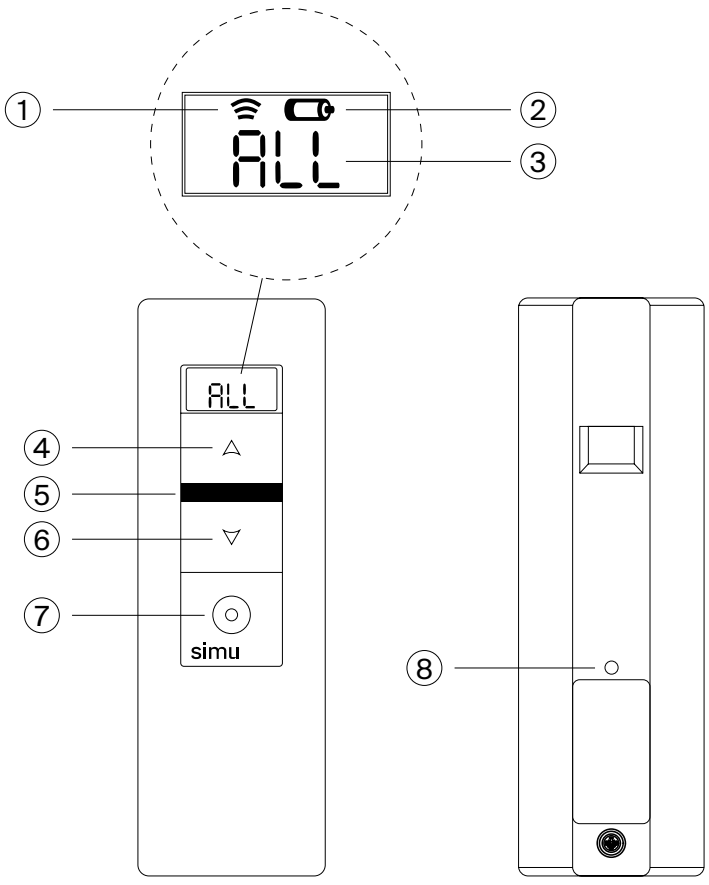

1. Voyant de transmission
2. Voyant de batterie faible
3. Canal sélectionné : 1, 2, 3, 4, 5 ou Tous (All)
4. Bouton de commande UP
5. STOP / bouton de commande P.I.
6. Bouton de commande DOWN

Bouton de sélection

Bouton de programmation «PROG»

OPTIONS ET ACCESSOIRES

- Moteur électrique optionnel
- Télécomande
- Capteurs climatiques
- Lambrequin réglable
- Éclairage
- Chauffages électriques
- Audio
- Profil de protection de la bâche
- Lambrequin luminiscent


119



We believe in the *elegance* of engineering.